2.Ref. No : GR-349

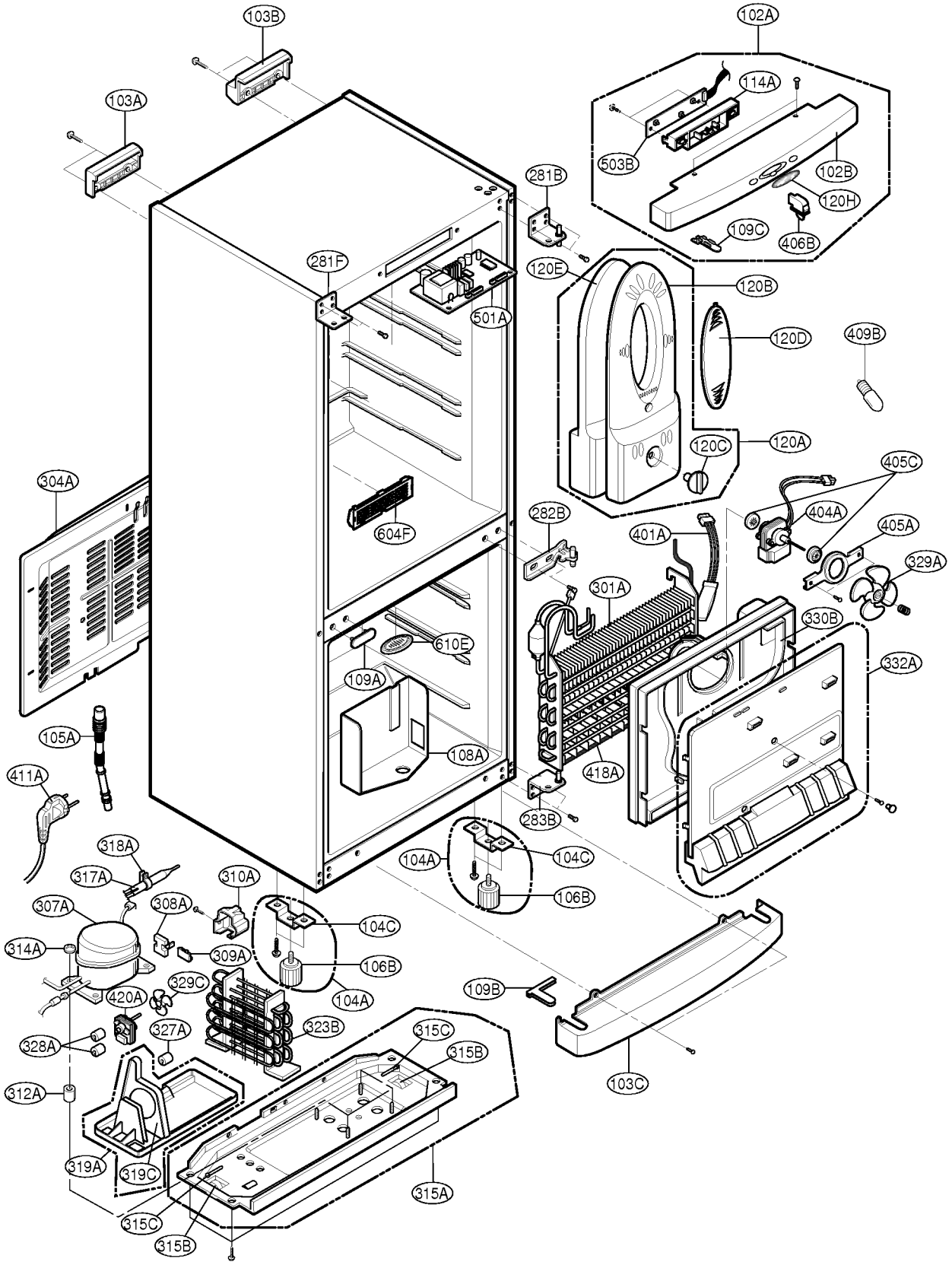

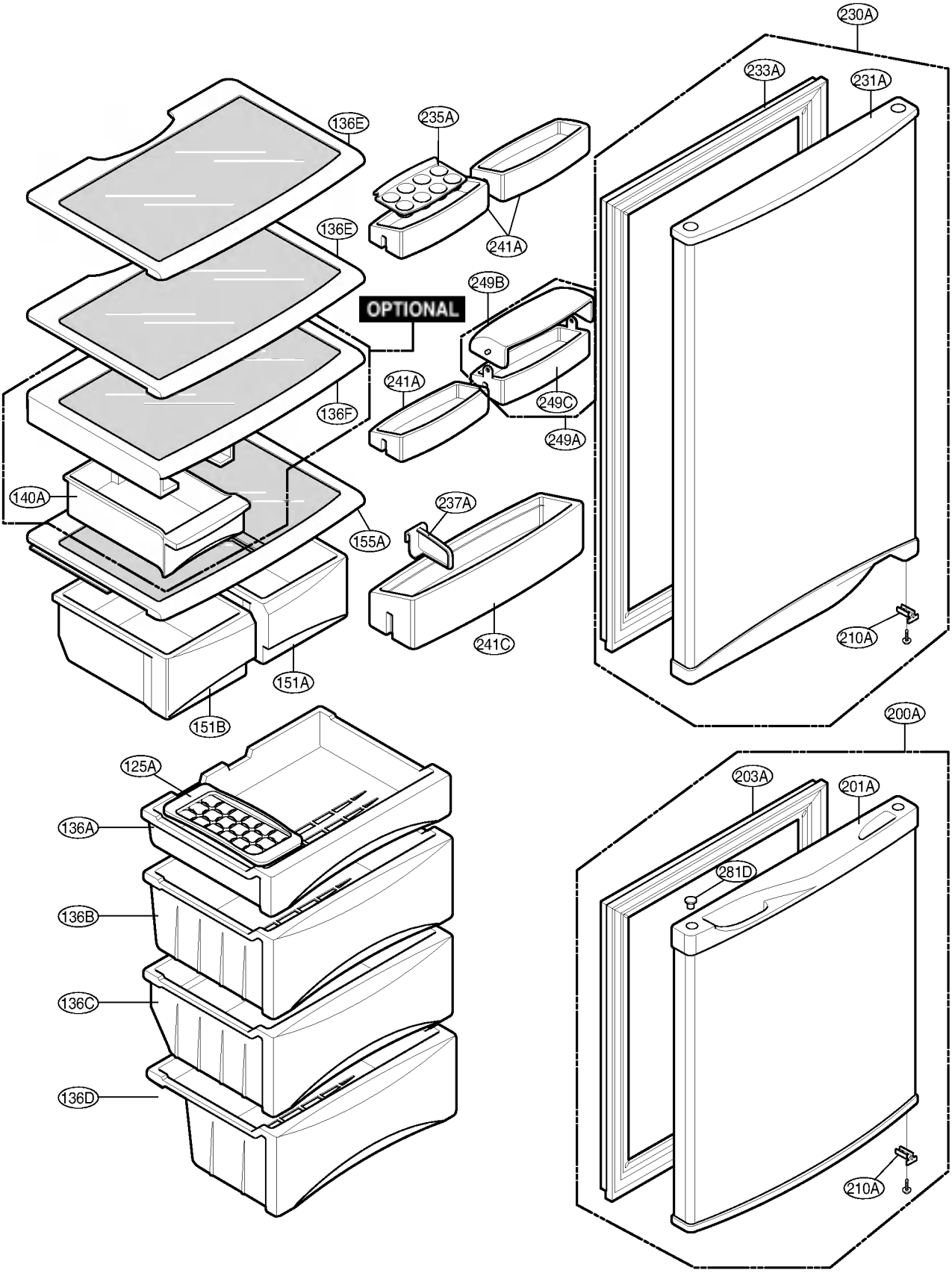
230A
233A
231A
136E
235A
136E
241A
249B
OPTIONAL
241A
249C
136F
249A
140A
237A
155A
241C
210A
151A
151B
200A
125A
203A
201A
136A
281D
136B
136C
136D
210A