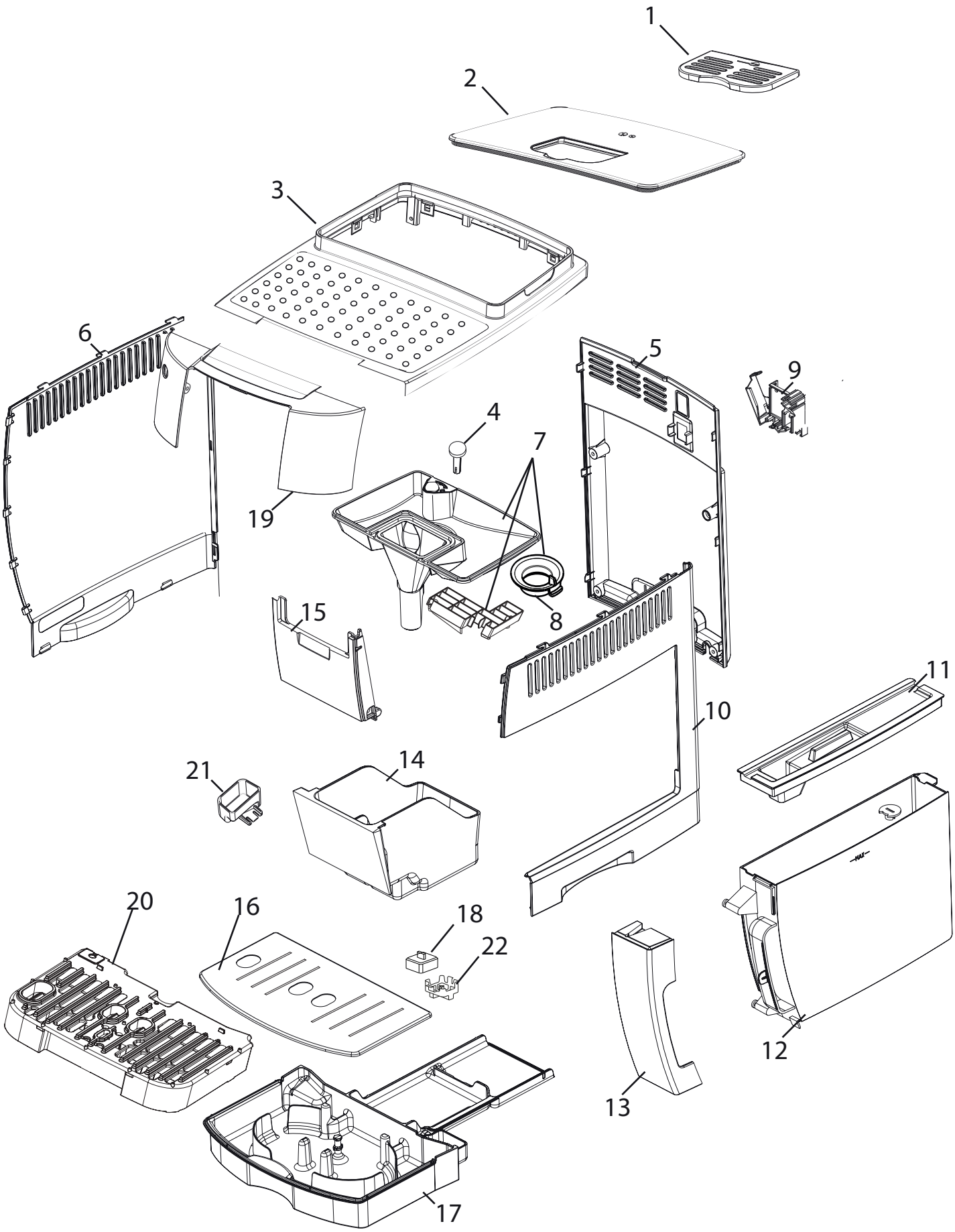
1
2
3
4
5
6
7
8
9
10
11
12
13
14
15
16
17
18
19
20
21
22

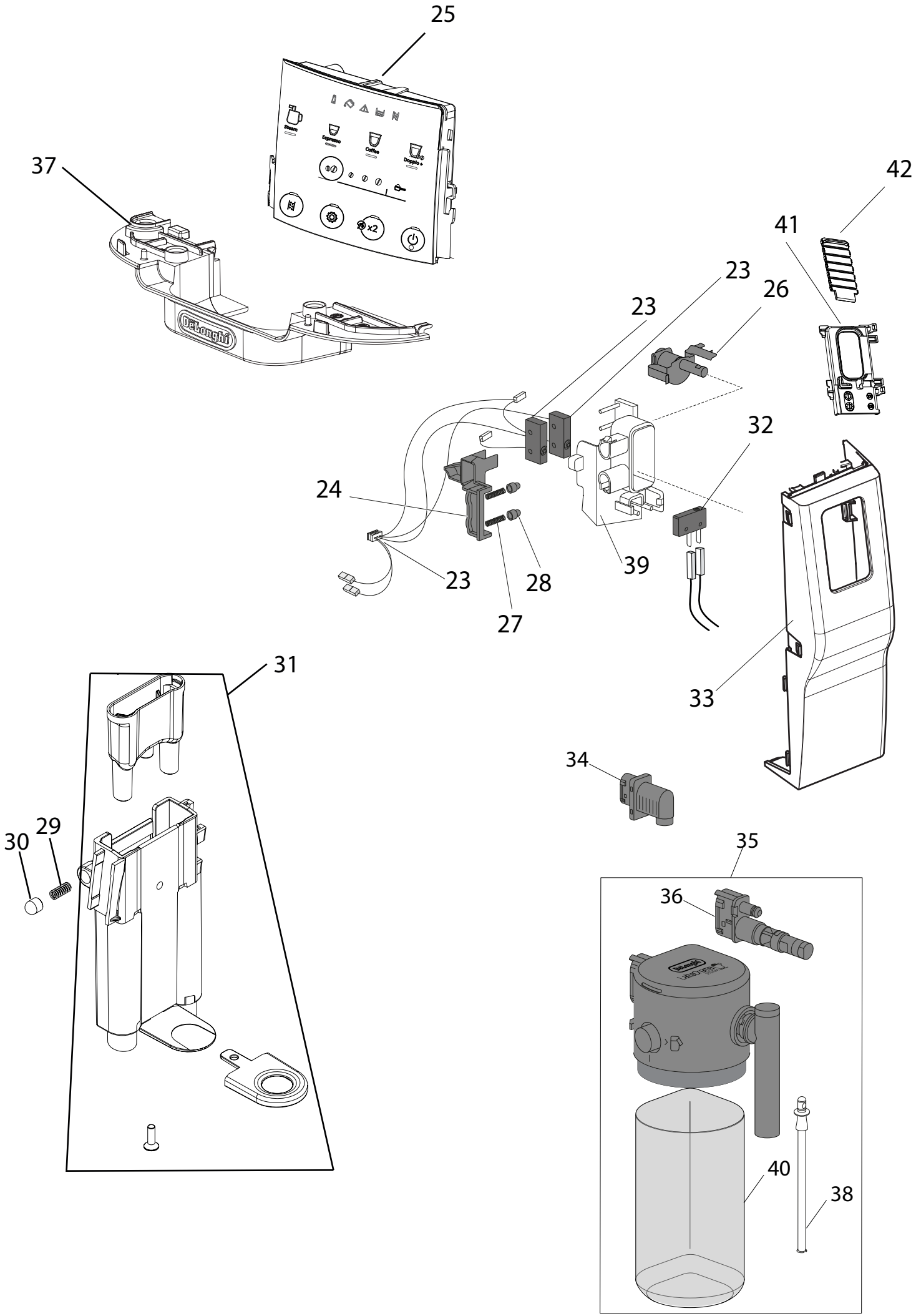
25
Steam
Espresso
Coffee
Doppio+
x2
37
42
41
23
26
23
32
24
23
28
39
27
33
31
34
30
29
35
36
40
38

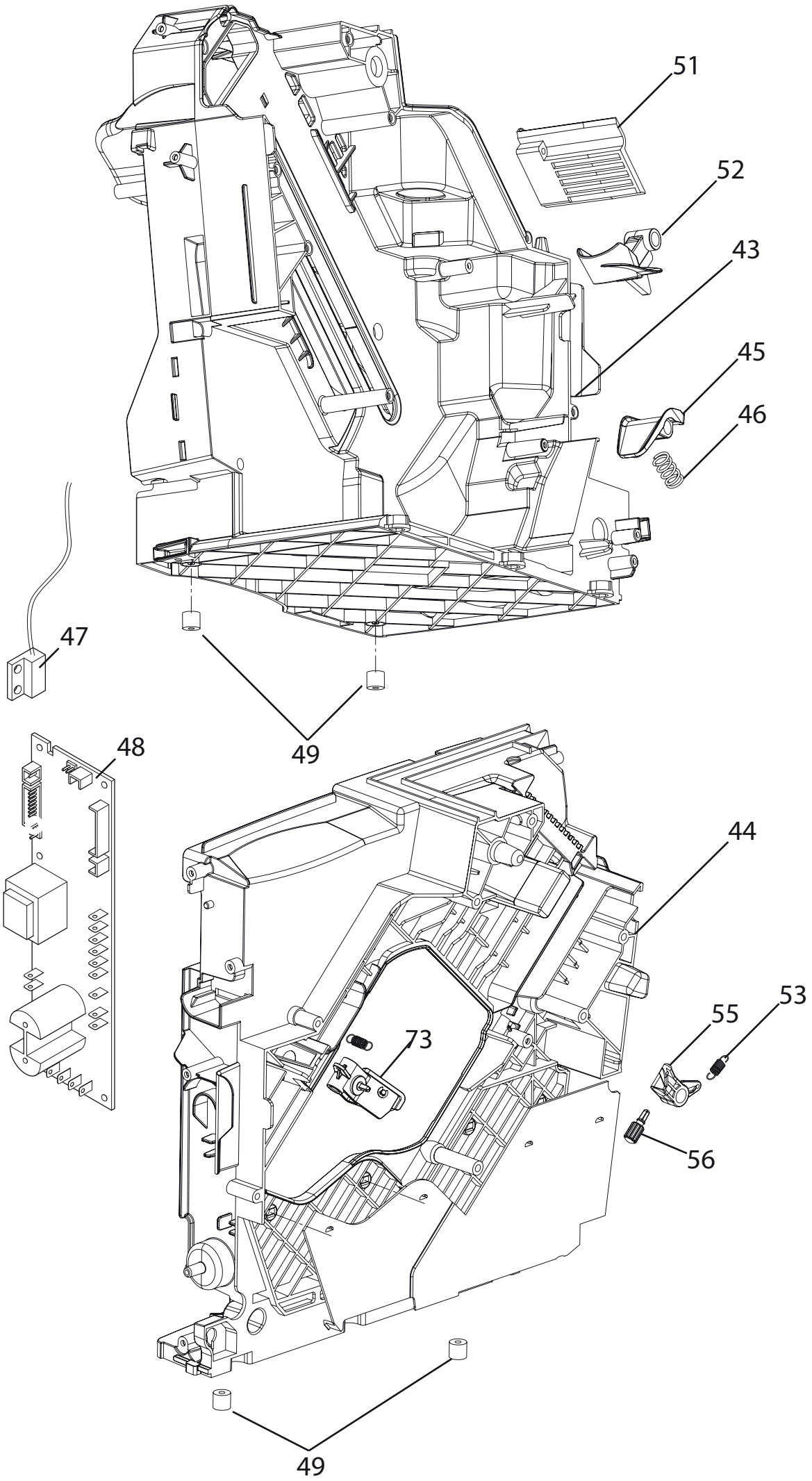
51
52
43
45
46
47
48
49
44
53
55
73
56
49

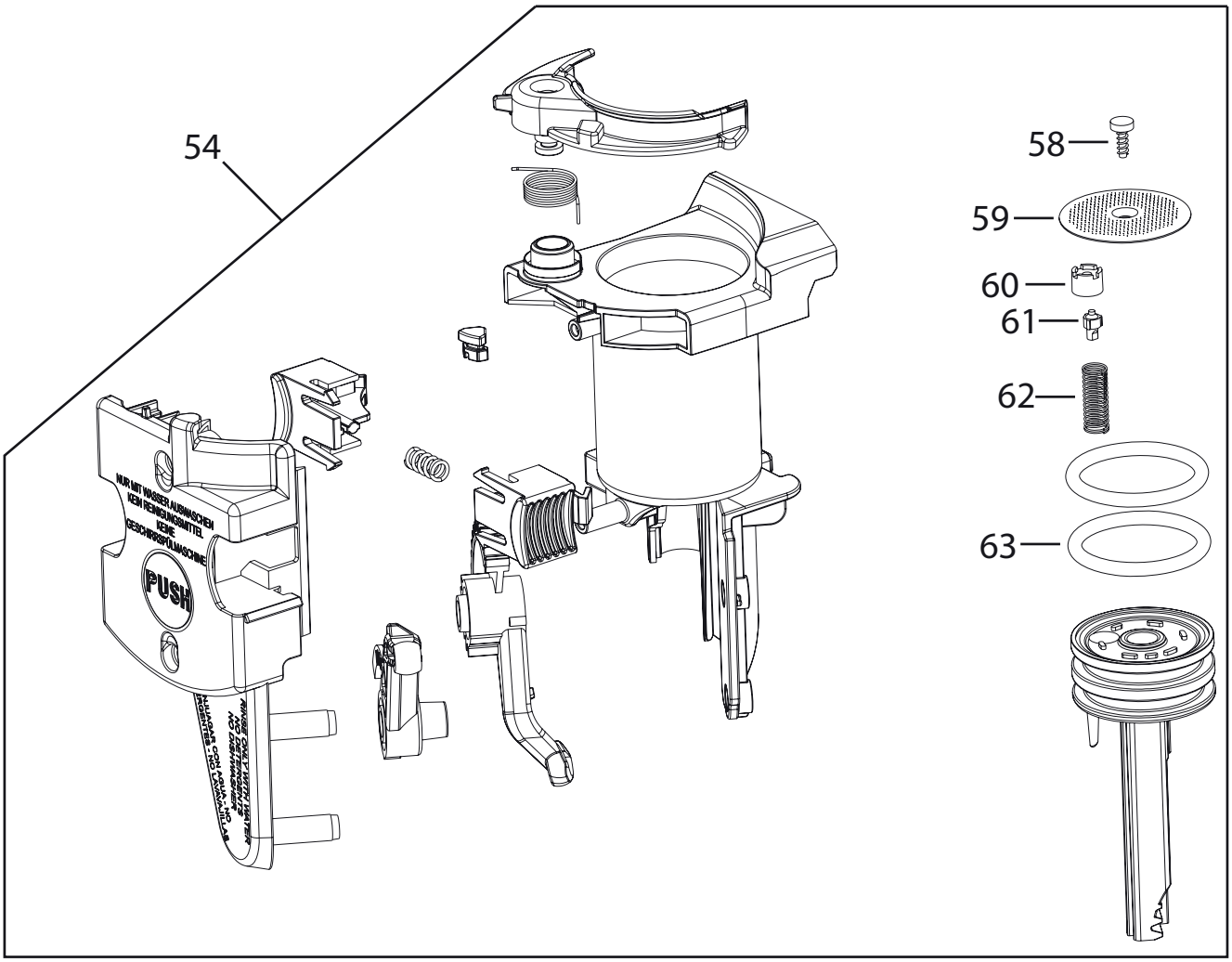
54
58
59
60
61
62
63
PUSH
NUR MIT WASSER AUSWASCHEN
KEIN REINIGUNGSMITTEL
KEINE
GESCHIRRSPÜLMASCHINE
RINSE ONLY WITH WATER
NO DISHWASHER
NO CLEANING AGENTS

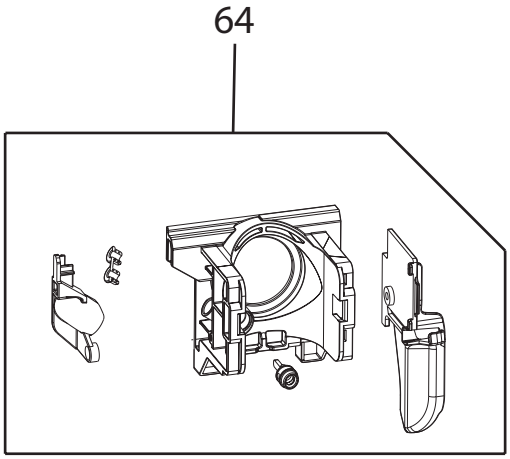
64

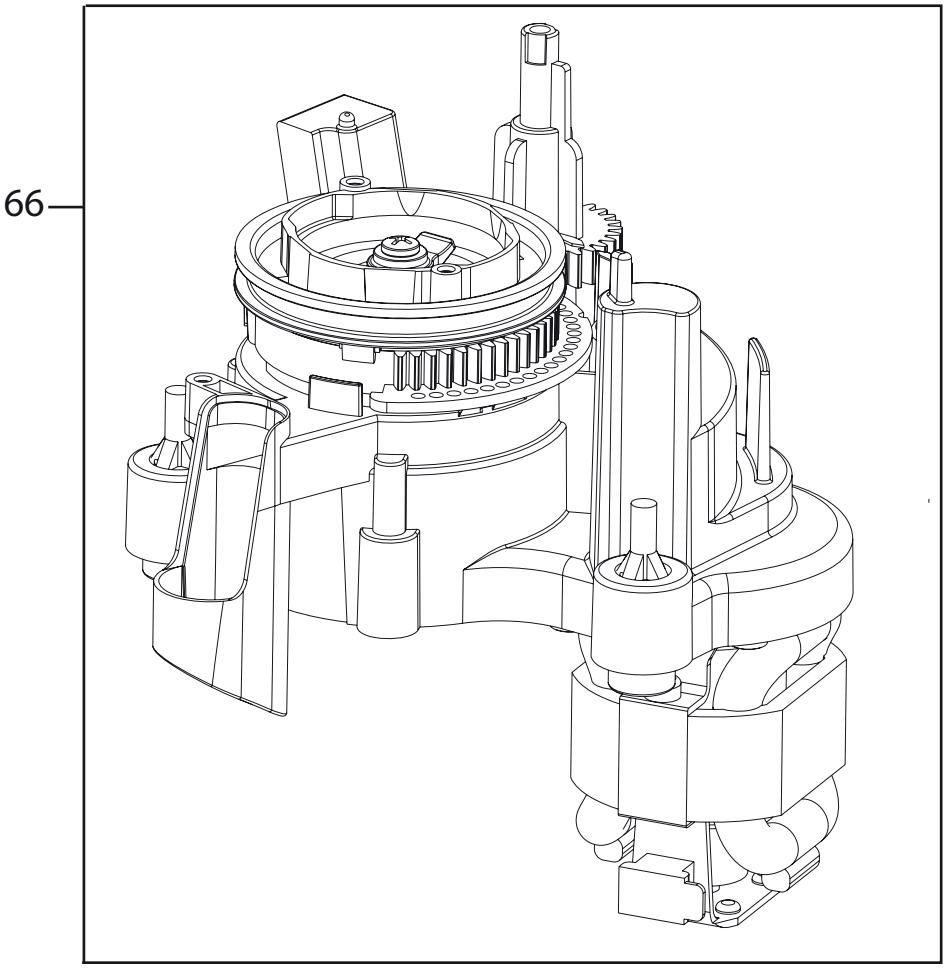
66

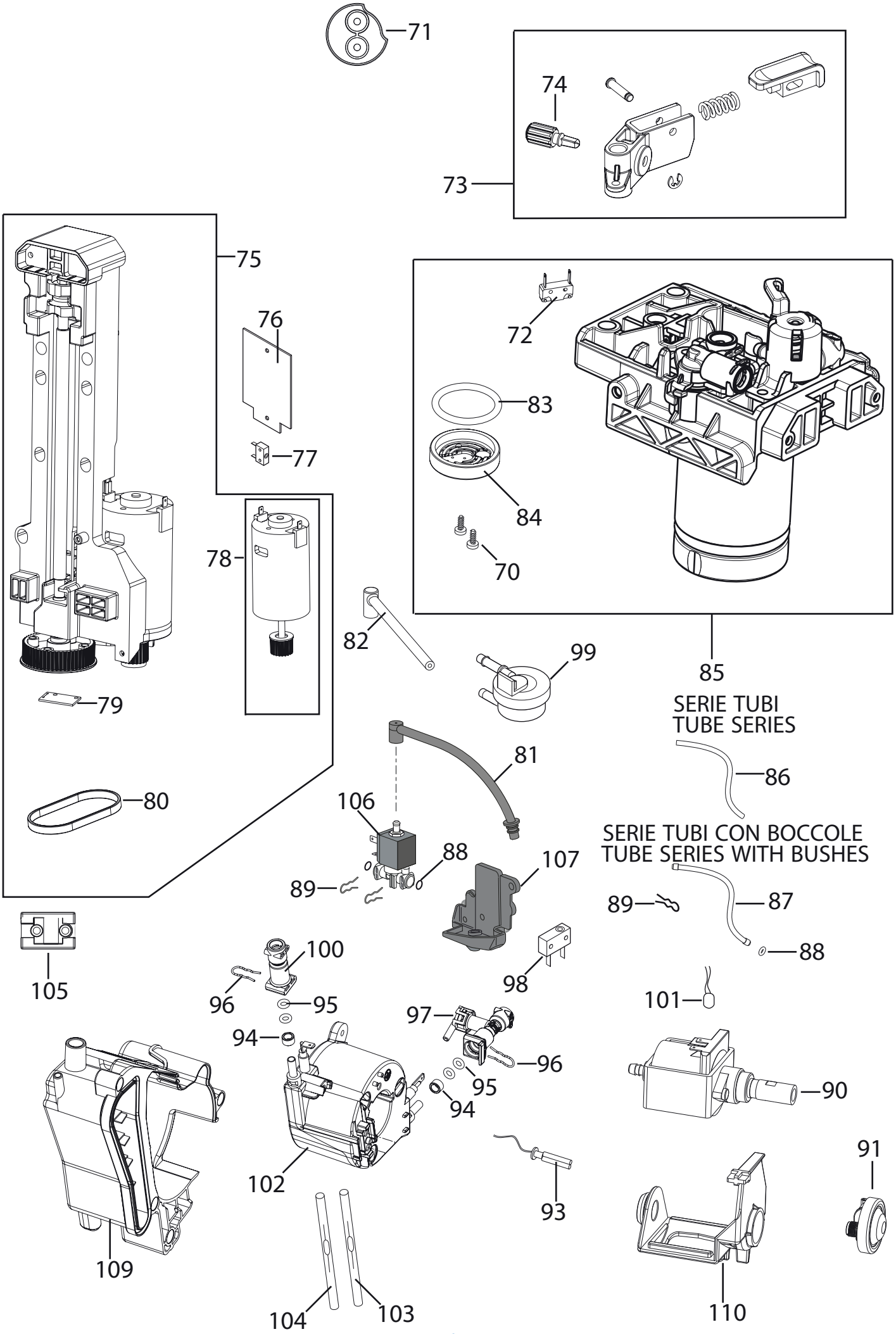
71
74
73
75
76
77
78
79
80
72
83
84
70
85
82
99
SERIE TUBI
TUBE SERIES
86
81
106
88
89
107
SERIE TUBI CON BOCCOLE
TUBE SERIES WITH BUSHES
89
87
88
105
100
96
95
98
101
97
94
96
95
94
90
102
93
91
109
104
103
110